400PE50 >> uitlopend

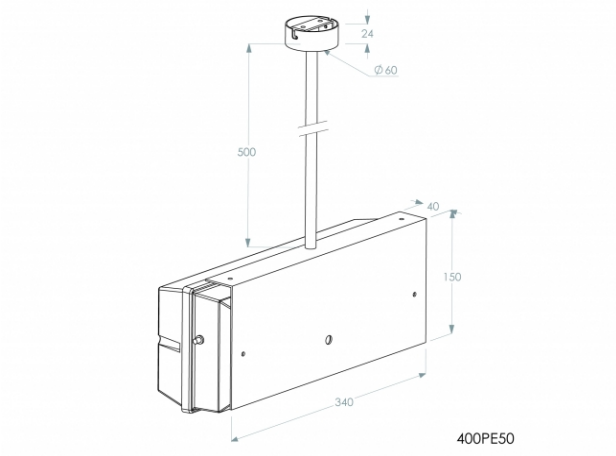

Spezifikationen

Familie	SERIE 400 ECONOMY
Funktionalität	
Farbe	wit RAL 9010
Gewicht (gram)	904
Verpackungsgrößen (LxWxH)	60 x 60 x 500
Dali	nein
Autotest (ATS)	nein
Montage	
Material Gehäuse	metaal
Weitere Details	inclusief 400PL
EAN	8718309381288

Wir behalten uns das Recht vor, Spezifikationen zu ändern.

Datum download PDF: 13-06-2026